Filtr cyklonowy
Cyclone filter

Typ
Type

ACF

- Wysokowydajny filtr cyklonowy
- Różnica ciśnień kontroluje czyszczenie sprężonym powietrzem
- Sterowanie filtrem umieszczone na przednim panelu
- Przyłącze sprężonego powietrza skierowane do przodu
- Cyfrowy wyświetlacz różnicy ciśnień
- Zbiornik ciśnieniowy z manometrem wbudowanym w obudowę
- Możliwość zmiany filtra odpylającego
- System Gram Maxi325
- Standardowy materiał filtra: G102, klasa pyłu M
- Wysoka wydajność wstępnej filtracji cyklonowej – zwiększa żywotność filtra
- Łatwa konserwacja, dostęp poprzez przednie drzwi
- Pojemnik na pył z systemem QuickLock
- Standardowy tryb pracy poniżej 4,000 Pa. Dostępne wzmocnione jednostki dla wyższego ciśnienia

- High efficient cyclone filter
- Differential pressure controlled compressed air cleani
- Filter control is placed countersunk on front
- Compressed air connection is led forward to countersunkt front
- Digital differential pressure display
- Pressure tank with manometer built into cabinet
- Possibility for dustfree filter change
- Gram Maxi325 jet pulse system
- Standard filter material: G102, dust class M
- High performance preseparator by cyclone - increases filter life
- Easy service access by front doors
- Dust container with Quicklock system
- Standard operation below max. 4,000Pa. Reinforced units for higher vacuum are available.

Serwis
Zbiornik oraz sterowanie Znajdują się w górnej/przedniej części urządzenia

Pojemnik na pył
Metalowy pojemnik na pył z Systemem QuickLock, umiejscowiony poniżej filtra

Wymiana filtra
Procedura wymiany filtra jest łatwa i wolna od zanieczyszczeń

Stan filtra
Wzrokowa kontrola stanu filtra I komory cyklonowej jest łatwa do wykonania.

Colour/Farbe: RAL 5007/7011 (structure/Struktur)

Recht auf Änderungen bleibt vorbehalten. / Data is subject to alterations.

Rev. 01.11

V. Aa. Gram A/S
KLINTEVEJ 4. DK-6100 HADERSLEV
TELEPHONE +45 74 52 30 75 TELEFAX +45 74 53 01 64
E-MAIL: info@vaagram.dk INTERNET: www.vaagram.dk

Filtr cyklonowy
Cyclone filter

Typ
Type

ACF

Wartung
Behälter und alle Automatik sind an der Top-/Frontseite der Anlage angesenkt.

Staubschublade
Staubschublade aus Metall mit Quicklock-System, die unterhalb des Zyklonfilters plaziert ist.

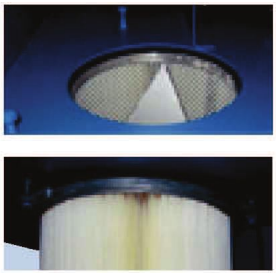

Staubfreier Filtertausch
Filtertausch ist einfach und staubfrei durch Filterbajonett-Aufhängung durchzuführen, die durch Reinluftkammer gelockert werden.

Filterzustand
Visuelle Inspektion des Filterzustands und der Zyklonkammer ist einfach durchzuführen.

GB

Ponadto dostępne:

- ½" separator wody z manometrem oraz zaworem redukcyjnym (04 493 500)
- Wbudowany wentylator
- Wersja malowana proszkowo, ocynkowana
- Materiał filtracyjny dobierany do zastosowania
- Samozamykająca klapa do odprowadzania
- Obrotowy zawór komory typu ZS Fi 250/300 (09 580 000)
- Bigbag
- Pojemnik Tipping
- Powłoka wstępna Precoat typu PCA (04 399 000)
- Precoat worek 11.5 kg (04 398 500)

D

Weiter erhältlich:

- ½" Wasserabscheider mit Manometer und Reduktionsventil (04 493 500)
- Ventilator aufgebaut
- Galvanisierte, pulverlackierte Ausführung
- Filtermaterial je nach Aufgabe
- Selbstschließende Klappe für Entleerung
- Filterschleuse Typ ZS Fi 250/300 (09 580 000)
- Bigbag
- Kipp-Container
- Precoat-Anlage Typ PCA (04 399 000)
- Precoat 11,5kg in Sack (04 398 500)

Typ	Nr części	Max. przepustowość powietrza zależna od rodzaju pyłu [m³/h]	Ilośc wkładów filtra	Ilość zaworów strumie-niowych	G102 Obszar filtra [m²]	G105 Obszar filtra [m²]	Kompresja powietrza [L/min.]	Ilość pojemników na pył (stand.) [L]	Ilość pojemników na pył (opcja*) [L]
ACF 52 H	04 032 500	4160	2	2	52	84	30	1x56	1x120
ACF 39	04 033 750	3120	3	3	39	63	30	1x56	1x120
ACF 78 H	04 033 500	6240	3	3	78	126	30	1x56	1x120
ACF 52	04 034 000	4160	4	4	52	84	30	1x56	1x120
ACF 104 H	04 034 500	8320	4	4	104	168	30	1x56	1x120
ACF 65	04 037 000	5200	5	5	65	105	30	1x56	1x120
ACF 130 H	04 037 500	10400	5	5	130	210	30	1x56	1x120
ACF 91	04 040 000	7280	7	7	91	147	30	1x56	1x120
ACF 182 H	04 040 500	14560	7	7	182	294	30	1x56	1x120
ACF 117	04 043 000	9360	9	9	117	189	30	1x56	1x120
ACF 234 H	04 043 500	18720	9	9	234	378	30	1x56	1x120
ACF 130 D	04 046 000	10400	10	10	130	210	60	2x56	2x120
ACF 260 DH	04 046 500	20800	10	10	260	420	60	2x56	2x120
ACF 182 D	04 049 000	14560	14	14	182	294	60	2x56	2x120
ACF 364 DH	04 049 500	29120	14	14	364	588	60	2x56	2x120
ACF 234 D	04 052 000	18720	18	18	234	378	60	2x56	2x120
ACF 468 DH	04 052 500	37440	18	18	468	756	60	2x56	2x120

** Jednostka musi być przygotowana do pracy z wysokim pojemnikiem. Należy pamiętać również, że wysokość urządzenia jest zwiększona o 325mm.*

Rev. 01.11 Recht auf Änderungen bleibt vorbehalten. / Data is subject to alterations.

Jednostka filtrująca strumieniowa
Jet filter unit

Typ
Type

AJ

PL

- Sprężone powietrze oczyszcza dwustopniowo - przy pomocy efektu cyklonu i filtra klasy M
- Zegar automatycznie sterujący filtrem, bez późniejszego oczyszczania
- Manometr do wyświetlania różnicy ciśnień
- Manometr dla ciśnienia czyszczącego
- Wstępne separowanie jako cyklon
- Jednostka z technologią przepływu pionowego
- Quicklock – system regulowanego pojemnika na pył
- Wymiana filtra od góry
- Urządzenie standardowo emaliowane proszkowo, płyta z czarnej stali do montażu wewnętrznego
- Dostępna wersja wykonana z blachy galwanizowanej, emaliowanej, do montażu zewnętrznego (wymaga sterowania filtrem typu BA)

GB

- Two-stage compressed air cleaned filterunit with cyclone effect and dust class M-filter
- Timer-controlled filter automatic without after-cleaning
- Manometer for differential pressure display
- Manometer for cleaning pressure
- Pre-separator function as cyclone
- Filter unit with downflow technic
- Quicklock-adjustable dust container system
- Filter exchange from top
- Inlet and outlet are solid and on nipple dimension
- Standard produced in powder enamelled, black steel plate for indoor mounting
- Is available in hot-galvanized, enamelled steel plate for outdoor mounting (requires filter control type BA)

Automatyczna kontrola

Zbiornik ciśnieniowy i automatyczny. Odstępy czasowe pomiędzy czyszczeniami można regulować

Pojemnik na pył

Pojemnik na pył wykonany z metalu. Może być doposażony w plastikową torbę

Wentylator wysokociśnieniowy

Dostępny boczny kanał dmuchawy oraz wentylator wysokociśnieniowy

Wkład filtra

Standardowy wkład filtra typu G102 (6m²/wkład) obecny w jednostce

Automatic control

Pressure tank and automatic. Time interval between cleaning can be adjusted.

Dust container

Dust container in metal. Can be fitted with plastic bag.

High pressure fan

Side channel blower and high pressure fan are available.

Filter cartridge

Standard filter car tridge type G102 (6m²/cartridge) incl. in unit.

Colour/Farbe: RAL 5007/7011 (structure/Struktur)

V. Aa. Gram A/S

KLINTEVEJ 4. DK-6100 HADERSLEV
TELEPHONE +45 74 52 30 75 TELEFAX +45 74 53 01 64
E-MAIL: info@vaagram.dk INTERNET: www.vaagram.dk

Recht auf Änderungen bleibt vorbehalten. / Data is subject to alterations.

Rev. 04.11

Cyklon
Cyclone

Typ
Type

CY

PL

- Odpowiedni jako wstępny odciąg chroniący wentylator lub urządzenia filtrujące
- Wykonany z płyty z czarnej stali, emaliowany proszkowo
- Oddzielanie odbywa się wyłącznie poprzez redukcję prędkości
- Wydalanie w pojemniku na pył:
- ø200mm (CY 500 - 2000)
- ø400mm (CY 3000 - 12000)

Dodatkowo dostępne:

- Wersja wykonana z blachy galwanizowanej
- stojak
- Podwyższone pojemniki pyłu
  - 34 Litry (CY 500 - 1500)
  - 76 Litrów (CY 2000 - 12000)
- Obrotowa komora zaworu oraz podwyższona konstrukcja nóg
- Drzwi kontrolne w lewej, górnej części obudowy

GB

- Suitable as pre-separator for fan protection or before filter units
- Made in powder enamelled, black steel plate
- Quicklock-adjustable dust container in metal
- Separation takes exclusively place through speed reduction
- Discharge in dust container:
- ø200mm (CY 500 - 2000)
- ø400mm (CY 3000 - 12000)

Further available with/as:

- Hot-galvanized version
- Bag rack
- Tall dust containers*:
- 34 litres (CY 500 - 1500)
- 76 litres (CY 2000 - 12000)
- Rotary valve chamber and elevated leg construction
- Inspection door in cabinet on the left side top of cyclone

vorbehalten. / a s subject o alterations.

Colour/Farbe: RAL 5007/7011 (structure/Struktur)

V. Aa. Gram A/S
KLINTEVEJ 4. DK-6100 HADERSLEV
TELEPHONE +45 74 52 30 75 TELEFAX +45 74 53 01 64
E-MAIL: info@vaagram.dk INTERNET: www.vaagram.dk

PL

Kompletna i oszczędzająca przestrzeń jednostka filtracyjna "Plug & Play":

- Różnica ciśnień kontroluje czyszczenie sprężonym powietrzem
- Cyfrowy wyświetlacz różnicy ciśnień
- Zbiornik ciśnieniowy z manometrem wbudowanym w obudowę
- Możliwość zmiany filtra odpylającego
- System Gram Maxi325
- Standardowy materiał filtra: G102, klasa pyłu M
- Wyposażony w filtr typu VE, 3x400VAC, 50Hz, 2800 rpm.
- Wysoka wydajność wstępnej filtracji cyklonowej – zwiększa żywotność filtra
- Łatwa konserwacja, dostęp poprzez przednie drzwi
- Pojemnik na pył z systemem QuickLock
- Zintegrowana ochrona silnika oraz CE-plug
- Złącze Cejn dla przyłącza sprężonego powietrza
- Jednostka wyposażona w kieszenie widłowe oraz uchwyty ułatwiające przenoszenie

GB

Complete and space saving "Plug & Play" filter unit

- Differential pressure controlled compressed air cleaning
- Digital differential pressure display
- Pressure tank with manometer built into cabinet
- Possibility for dustfree filter change
- Gram Maxi325 jet pulse system
- Standard filter material: G102, dust class M
- Equipped with fan type VE, 3x400VAC, 50Hz, 2800 rpm.
- High performance preseparator - increases filter life
- Easy service access by front doors
- Dust container with Quicklock system behind front door below
- Integrated motor protection and CE-plug
- Cejn-coupling for compressed air connection
- Unit equipped with fork pockets and crane lifting points for easy transport

Recht auf Änderungen vorbehalten
is subject to alterations.

Typ	Nr zamówienia	kW	Nr. wkładu	Obszar filtracji [m²]	Typ startu silnika	Supply plug	Pojemnik na pył [L]	Waga [kg]
FL 26/VE 2200	04 618 000	2.2	2*	26	Ręczne zabezpieczenie silnika	16	35	385
FL 26/VE 3000	04 619 000	3.0	2*	26	Ręczne zabezpieczenie silnika	16	35	395
FL 52/VE 4000	04 620 000	4.0	4*	52	Ręczne zabezpieczenie silnika	32	57	480
FL 52H/VE 4000	04 618 250	4.0	2**	52	Ręczne zabezpieczenie silnika	32	35	420
FL 52/VE 5500	04 621 000	5.5	4*	52	Ręczne zabezpieczenie silnika	32	57	490
FL 52H/VE 5500	04 618 500	5.5	2**	52	Ręczne zabezpieczenie silnika	32	35	430
FL 104/VE 5500	04 622 000	5.5	4**	104	Ręczne zabezpieczenie silnika	32	57	540
FL 104/VE 7500	04 623 000	7.5	4**	104	Aut. star-delta-starter	32	57	550

* Wkład filtra 325 x 660mm/ø13.5mm, 13m² (08 128 100)
** Wkład filtra 325 x 1320mm/ø13.5mm, 26m² (08 129 000)

Rev. 09.10

Colour/Farbe: RAL 5007/7011 (structure/Struktur)

V. Aa. Gram A/S
KLINTEVEJ 4. DK-6100 HADERSLEV
TELEPHONE +45 74 52 30 75 TELEFAX +45 74 53 01 64
E-MAIL: info@vaagram.dk INTERNET: www.vaagram.dk

Jednostka filtracyjna
Filter unit

Typ
Type

FR

PL

- Kompaktowy filtr czyszczący
- Zastosowania szlifierskie
- Standardowy wkład filtra typu Staubmaster (G101)
- Filtracja zgodna z wymogami klasy M normy EN 60335-2-69, ze stopniem filtracji co najmniej 99,9%
- Wymiar obliczany na podstawie rodzaju i objętości pyłu, a także innych okoliczności wg. uznania V. Aa. Gram A/S
- Wymiana filtra przez górny moduł
- Czyszczenie ręczne przy pomocy Gram Roto-cleaning (tylko przy zatrzymanej pracy urządzenia)
- Stałe przyłącze wlotu (patrz rysunek na następnej stronie). Za dodatkową opłatą wylot po stronie jednostki
- Maksymalne ciśnienie standardowej jednostki: 4,000 Pa
- Standardowo malowany dla użytku wewnętrznego

GB

- Compact cleanable filter
- Application in connection with grinders and smaller blast cabinets
- Standard filter cartridge type Staubmaster (G101)
- Filtration according to filterclass M according to norm no. EN 60335-2-69 with extraction degree of at least 99.9%
- Dimension is calculated on basis of dust type and dust volume as well as other circumstances by V. Aa. Gram A/S
- Filter exchange by top module
- Manual filtercleaning by Gram Roto-cleaning (only to be used at operation stop)
- Fixed inlet connection (see drawing next page). Against additional payment outlet connection on unit side
- Filter unit standard calculated at max. vacuum: 4,000 Pa
- Standard enamelled for indoor mounting

Pojemnik na pył
Quicklock- metalowy, regulowany system przechowywania pyłu

Przyłącza
Wylot/wentylator w górnej części (wymienne)

Roto-cleaning
Gram Roto-cleaning czyści filty skutecznie poprzez kontakt z lamelami filtracyjnymi od zewnątrz

Wentylator
Wylot/wentylator w górnej części (wymienne)

Dust container
Quicklock-adjustable dust container system in metal.

Connection pieces
Outlet/fan in the top (exchangeable).

Roto-cleaning
Gram Roto-cleaning cleans filterseffiсiently by touching all filterlamellas from the inside.

Fan
Outlet/fan in the top (exchangeable).

Colour/Farbe: RAL 5007/7011 (structure/Struktur)

Recht auf Änderungen bleibt vorbehalten. / Data is subject to alterations.

Rev. 04.11

V. Aa. Gram A/S
KLINTEVEJ 4. DK-6100 HADERSLEV
TELEPHONE +45 74 52 30 75 TELEFAX +45 74 53 01 64
E-MAIL: info@vaagram.dk INTERNET: www.vaagram.dk

Jednostka filtracyjna
Filter unit

Typ
Type

FR

Staubschublade
Quicklock-justierbare Staubschubladen aus Metall.

Stutzen
Abluftstutzen/Ventilator oben (austauchbar).

Roto-Reinigung
Gram Roto-Reinigung reinigt die Filter effektiv durch Berührung der Lamellen von der Filter-Innenseite.

Ventilator
Abluftstutzen/Ventilator oben (austauchbar).

Dostępne za dodatkową płatnością:

- Jednostka filtracyjna bez wentylatora może być wzmocniony dla większego ciśnienia (do 30.000 Pa)
- Jednostka filtracyjna z wentylatorem jest dostępna z wytłumieniem
- Dostępna z kołami przyspawanymi na zewnątrz, za dodatkową płatnością

Further available against additional payment:

- Filter unit without fan can be reinforced for higher vacuum (up to 30,000 Pa)
- Filter unit with fan is available with out silencer
- Are available with wheels welded on the outside against additional payment

Jednostka typu FR 3 / 5:

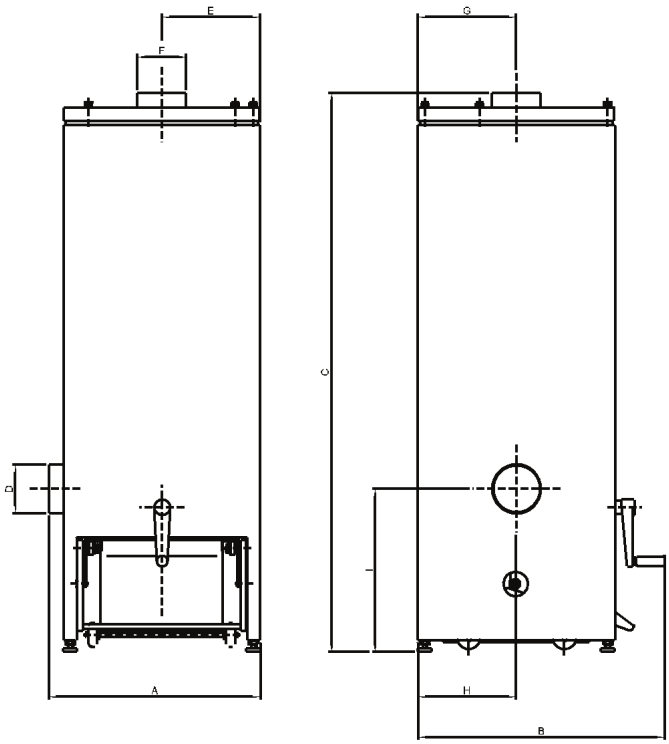

Type	Order no.	A	B	C	D	E	F	G	H	I	Filter area [m²]	△P start/stop [Pa]	Dust container [L]	Weight [kg]
FR 3	04 601 000	435	510	1150	ø100	202	ø100	202	202	334	3	300/2000	13	30
FR 5	04 603 000	535	510	1120	ø125	252	ø125	252	252	398	5	300/2000	21	50

Rev. 04.11 Recht auf Änderungen bleibt vorbehalten. / Data is subject to alterations.

Jednostka filtracyjna
Filter unit

Typ
Type

FRL

PL

- Kompaktowy, możliwy do czyszczenia filtr – obudowa w formie szafy
- Odpowiedni do zastosowań wymagających odpylania w krótkim okresie czasu
- Ręczne czyszczenie filtra poprzez Gram Roto-cleaning
- Quicklock – regulowane zbiorniki pyłu
- Wywiew na górze
- Wkład filtracyjny typu Staubmaster (G101)
- Czyszczenie filtra możliwe wyłącznie po zakończeniu pracy
- Max. ciśnienie jednostki: 4,000 Pa
- Wymiana filtra poprzez górne drzwiczki serwisowe
- Pojemnik na pył za dolnymi drzwiczkami serwisowymi
  Dla montażu wentylatora M7 – patrz strona 4.108

GB

- Compact cleanable filter unit in cabinet construction
- Suitable dusty air filtration application from processes with shorter operation times
- Manual filter cleaning by Gram Roto-cleaning
- Quicklock-adjustable dust containers
- Relocatable inlet (right/left)
- Outlet at top
- Filter cartridge type Staubmaster (G101)
- Filter cleaning may only to be used after operation
- Filter unit standard calculated at max. vacuum: 4,000Pa
- Filter change through upper service door
- Dust container behind lower service door
- For mounting of mount fan type M7 - see page 4.108

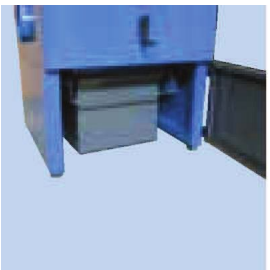

Pojemnik na pył
Jednostka filtracyjna wyposażona w wąski, metalowy pojemnik na kółkach.

Dust container
Filter unit is equipped with tight dust container in metal on wheels.

Wkład filtra
Elementy filtra typu Staubmaster.

Filter cartridge
Filter elements are filter cartridges of the type Staubmaster.

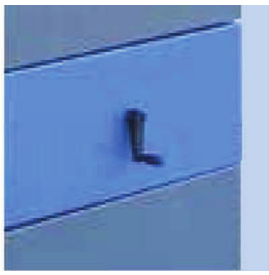

Roto-cleaning
Roto-cleaning oczyszcza filtr efektywnie poprzez kontakt z lamelami filtracyjnymi od zewnątrz.

Roto-cleaning
Roto-cleaning cleans filters efficiently by touching all filterlamellas from the inside.

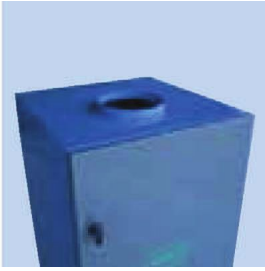

Przyłącza
jednostka wyposażona w przyłącza.

Connection pieces
Equipped with connection piece.

Colour/Farbe: RAL 5007/7011 (structure/Struktur)

Recht auf Änderungen bleibt vorbehalten. / Data is subject to alterations.

Rev. 04.11

V. Aa. Gram A/S
KLINTEVEJ 4. DK-6100 HADERSLEV
TELEPHONE +45 74 52 30 75 TELEFAX +45 74 53 01 64
E-MAIL: info@vaagram.dk INTERNET: www.vaagram.dk

Jednostka wysokiego podciśnienia
High vacuum unit

Typ
Type

HS

PL
- Jednostka odciągowa posiadająca boczny kanał dmuchawy (przeznaczony do pracy ciągłej)
- Wyposażona w ochronę silnika
- Ręczne czyszczenie wkładu filtra Roto-cleaned (w normalnych warunkach okres używalności filtra to 4,000 – 6,000 godzin)
- Wylot powietrza może być skierowany na zewnątrz pomieszczenia

GB
- Extraction unit have a side channel blower (intended for continuous operation)
- Motor equipped with motor protection
- Equipped with manual Roto-cleaned filter cartridge for shorter operation times (normally 4,000-6,000 hours life)
- Outlet air can be send outdoor

PL

Filtrowanie standardowo odbywa się w dwóch etapach wymienionych poniżej:

Etap 1: Separacja wstępna

Etap 2: Wkład filtra zgodny z klasą filtracji M, norma nr. 60335-2-69, z odciągiem powyżej 99.8%.

Wyposażenie dodatkowe: ogranicznik ciśnienia (chroni silnik przed przegrzaniem)

Dla dłuższych okresów uruchomieniowych proszę zwrócić uwagę na jednostkę HSU, strona 4.21

GB

Filtering takes standard place through steps 1 + 2 mentioned below:

Step 1: Pre-separator

Step 2: Filter cartridge according to filter class M with norm no. 60335-2-69 with extraction of more than 99.8%.

Additional equipment: Vacuum limiter (protects motor from superheating).

For longer running times, see high vacuum unit type HSU page 4.21

Type	Order no.	Amp. con-sump-tion	Length	Width	Height	Motor [kW]	Weight [kg]	Filter area [m²]	Max. ex-traction [Pa]	Max. volume [m³/h]	Dust con-tainer [L]	Max. ΔP [Pa]	Max. connec-tion [ø]
HS 1500	04 720 000	3.9	908	523	1226	1.75	59	3	20000	210	1x8	2500	38
HS 2200	04 721 000	7.2	908	523	1226	3.40	70	3	26000	310	1x8	2500	50

Rev. 1

V. Aa. Gram A/S
KLINTEVEJ 4. DK-6100 HADERSLEV
TELEPHONE +45 74 52 30 75 TELEFAX +45 74 53 01 64
E-MAIL: info@vaagram.dk INTERNET: www.vaagram.dk

Jednostka wysokiego podciśnienia
High vacuum unit

Typ
Type

HSU

- Kompaktowa jednostka wysokiego podciśnienia
- Zaprojektowana na mocnej platformie transportowej, z wytłumioną obudową oraz wylotem
- Zintegrowana jednostka filtrująca typu AJ
- Filtr wyposażony w funkcję automatycznego oczyszczania sprężonym powietrzem (z zegarem)
- Manometr do pomiaru różnicy ciśnień
- Filtr AJ w standardzie wyposażony we wkład G102
- Odciąg poprzez boczny kanał dmuchawy typu VHB
- Urządzenie przeznaczone do długotrwałej pracy
- Przeciążenie bocznego kanału dmuchawy zabezpieczone ogranicznikiem ciśnienia
- Dostępny w wersji ocynkowanej, emaliowanej proszkowo, (wymaga dodatkowej ochrony przed warunkami atmosferycznymi)

- Compact high vacuum unit
- Designed with strong transport platform with noise damped cabinet and outlet
- Integrated filter unit type AJ
- Filter equipped with automatic compressed-air cleaning by timer
- Manometer for differential pressure display
- AJ-filterstandard equipped with G102 filter cartridge
- Extraction by side channel blower type VHB
- Unit designed for long-term operation
- Side channel blower overload is prevented by vacuum limiter
- Is available with powder enameled hot-galvanized steel plates (requires weather-proofed covering)

Serwis
Ułatwiony dostęp poprzez drzwiczki

Service
Service is easy trhough door

Dust container
Quicklock – metalowy, regulowany pojemnik na pył

Dust Container
Quicklock-adjustable dust container in metal

Manometr
Manometr wskazujący różnicę ciśnień

Manometer
Differential manometer indicates filter differential pressure.

Mobilność
Filtr jest łatwy do przesuwania przy pomocy palet ręcznych lub wózka

Relocation
Filter is easy to move by hand pallet truck or forklift truck.

V. Aa. Gram A/S

Colour/Farbe: RAL 5007/7011 (structure/Struktur)

KLINTEVEJ 4. DK-6100 HADERSLEV
TELEPHONE +45 74 52 30 75 TELEFAX +45 74 53 01 64
E-MAIL: info@vaagram.dk INTERNET: www.vaagram.dk

Stół odciągowy / mieszający
Extraction table / Mixing table

Typ
Type **LB/BB**

PL

- Odciąg podłogowy oraz przez blat
- Luźno umiejscowiony, perforowany blat z emaliowanej płyty stalowej
- Z ukrytą komora dystrybucyjną
- Odpowiedni dla cięższych gazów
- Stół zbudowany z 1.5 mm płyty stalowej
- Zastosowania: klejenie, ręczne emaliowanie, produkcja włókna szklanego

GB

- Extraction by table plate and floorextrac--tion
- Loosely placed perforated enamelled steel table plate
- With hidden distribution chamber
- Suitable for heavier gases
- Table built in 1.5mm steel plate
- Application: Glueing, hand-enamelling (reduced application), glass-fibre production

Colour/Farbe: RAL 5007/7011 (structure/Struktur)

Type	Order no.	Length	Width	Height	Outlet	Air volume [m³/h]	Weight [kg]	△P [Pa]
LB 800/800	02 351 000	804	804	920	ø160	1000	60	500
LB 1200/600	02 356 000	1204	604	920	ø160	1000	85	500

- Odciąg podłogowy, górny oraz przez blat
- Luźno umiejscowiony blat z emaliowanej płyty stalowej
- Z ukrytą komora dystrybucyjną
- Dla lżejszych i cięższych gazów
- Stół zbudowany z 1.5 mm płyty stalowej Zastosowania: farba drukarska,
- malowanie, klejenie

- Extraction by table plate, top and floorextraction
- Loosely placed perforated enamelled steel table plate
- With hidden distribution chamber
- For lighter and heavier gases
- Table built in 1.5mm steel plate
- Application: Printing ink, paint, glue

Colour/Farbe: RAL 5007/7011
(structure/Struktur)

Type	Order no.	Length	Width	Table height	Total height	Outlet [ø]	Weight [kg]	△P [Pa]	Air volume [m³/h]
BB 800/500	02 371 000	804	602	920	1505	160	65	700	800
BB 1200/500	02 376 000	1204	602	920	1505	200	90	700	1200

V. Aa. Gram A/S

KLINTEVEJ 4. DK-6100 HADERSLEV
TELEPHONE +45 74 52 30 75 TELEFAX +45 74 53 01 64
E-MAIL: info@vaagram.dk INTERNET: www.vaagram.dk

GRAM

Rev. 04.11

Recht auf Änderungen bleibt vorbehalten. / Data is subject to alterations.

Mobilne ramię odciągowe
Mobile extraction arms

Typ
Type

LV

PL

- Mobilne ramię odciągowe
- z elementem ssącym możliwym do podłączenia do centralnego systemu odciągowego
- Wózek na 4-ech kołach, z których 2 są obrotowe I wyposażone w hamulce
- Ramię typu RGF dostępne o długości 3m
- Ramię swobodnie obracane w zakresie 360°
- Wąż łączony klamrą/pokrętłem
- Nisko położony środek ciężkości
- Odpowiedni do zmieniających się miejsc pracy (wylot na zewnątrz)

GB

- Mobile extraction arm
- With nipple connection piece for connection to central extraction
- Trolley with 4 wheels, where 2 are turnable and fitted with brakes
- Arm type RGF available in length 3m
- Arm can turn freely 360°
- With combined hose bracket/handle
- Low centre of gravity
- Suitable for changing workplace with possibility for connection to central extraction

Szybkie złącze
Możliwość dopasowania do węża przedłużającego

Quick coupling

Can be fitted with quick coupling for extension hose.

Kaptur
Standardowo dopasowany z amortyzatorem. Dostępny automatyczny przełącznik akcji oraz reflektor

Hood
Hood is as standard fittedwith damper. Automatic action switch and spotlight are available.

Trójstronność
Dodatkowy przegub może być wbudowany w przegub zewnętrzny za dodatkową opłatą.

Tripartite
Additional joint can be built-on the outer joint against additional payment (not with gas springs)

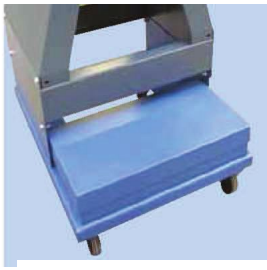

Przeciwwaga
Urządzenie dostarczane z przeciwwagą.

Counterweight
Delivered with counterweight.

Colour/Farbe: RAL 5007/9006 (structure/Struktur)

V. Aa. Gram A/S

KLINTEVEJ 4. DK-6100 HADERSLEV
TELEPHONE +45 74 52 30 75 TELEFAX +45 74 53 01 64
E-MAIL: info@vaagram.dk INTERNET: www.vaagram.dk

Recht auf Änderungen bleibt vorbehalten. / Data is subject to alterations.

Rev. 04.11

Odciąg olejowy
Ölabscheider

Typ
Type

OUF

PL

- Zdecentralizowany odciąg mgły olejowej
- Połączone efekty cyklonu oraz filtra 35
- Kran odsączający do opróżniania cieczy
- Łatwe mocowanie dzięku uchwytom ściennym, umieszczanymi w 4-ech pozycjach
- Łatwy demontaż dolnej połowy filtra – dla wymiany i oczyszczenia
- Dolna połowa zawieszona na zamku bagnetowym
- Max. cisnienie: 2,000 Pa
- Odciąga min. 85%
- Max. +25°C w odciąganym powietrzu

GB

- Decentral pre-separator for oil mist
- Made with cyclone effect and pore filter 35
- Drain cock for fluid emptying
- Easy mounting with wall fittings, which can be placed in 4 positions
- Easy detachable bottom half for filter change and cleaning
- Bottom half suspended with bayonet lock
- Max. vacuum: 2,000 Pa
- Separates min. 85%
- Max. +25°C in extraction air

Length wall fitting/distance holes: 400/360mm

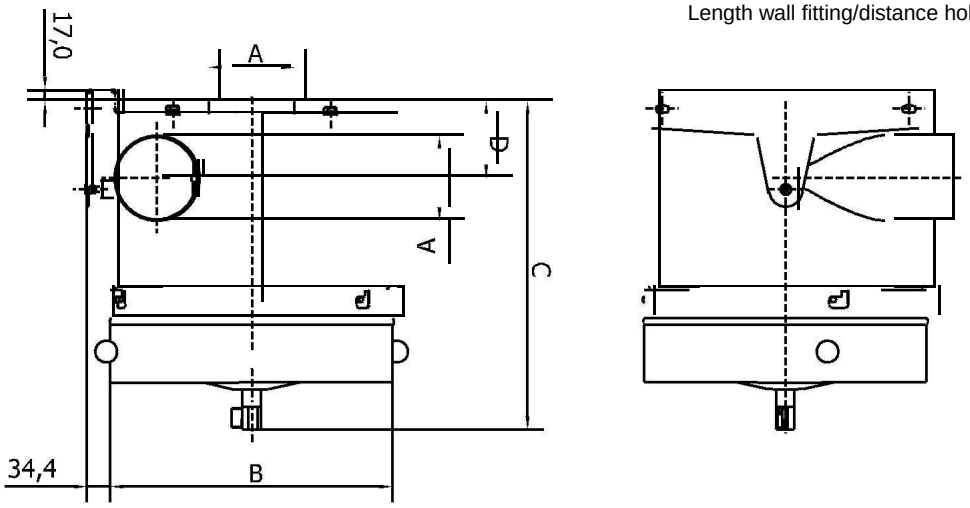

Type	Order no.	A	B	C	D	Air volume [m³/h]	△P start/stop [Pa]
OUF 80	04 321 000	ø80	265	379	112	300	500/800
OUF 100	04 322 000	ø100	314	429	122	500	500/800
OUF 125	04 323 000	ø125	411	479	134	800	500/800
OUF 160	04 324 000	ø160	513	608	152	1200	500/800
OUF 200	04 325 000	ø200	611	719	172	2000	500/800

Colour/Farbe: RAL 5007/7011 (structure/Struktur)

Recht auf Änderungen bleibt vorbehalten. / Data is subject to alterations.
Rev. 05.10

V. Aa. Gram A/S
KLINTEVEJ 4. DK-6100 HADERSLEV
TELEPHONE +45 74 52 30 75 TELEFAX +45 74 53 01 64
E-MAIL: info@vaagram.dk INTERNET: www.vaagram.dk

OUK 4000M7

OUK 8000

PL

OUK 2000M7 - 4000M7

- Oddzielanie w 3-ech etapach: redukcja prędkości, wstępne oddzielanie poprzez filtr tłuszczu, drobne oddzielanie w kompaktowym filtrze F9
- Opcje: filtr HEPA (H13), filtr węglowy, oraz manometr różnicy ciśnień
- Kran odsączający do opróżniania cieczy
- Filtr wymieniany poprzez przednie drzwi
- Przestawialny wlot (prawy/lewy)
- Wylot na górze
- Może być standardowo montowany na podłodze, lub na ścianie przy pomocy uchwytów Gram Flex
- Max. ciśnienie: 3,000 Pa
- Max. +25°C w odciąganym powietrzu
- Dla mocowań modułu wentylatora M& - patrz strona 4.108

OUK 8000 - 16000

- Oddzielanie w 3-ech etapach: redukcja prędkości, wstępne oddzielanie poprzez filtr tłuszczu, drobne oddzielanie w kompaktowym filtrze F9
- Kran odsączający do opróżniania cieczy
- Filtr wymieniany poprzez przednie drzwi
- Przestawialny wlot (prawy/lewy)
- Wylot na górze
- Może być standardowo montowany na podłodze, lub na ścianie przy pomocy uchwytów Gram Flex
- Max. ciśnienie: 3,000 Pa
- Max. +25°C w odciąganym powietrzu

GB

OUK 2000M7 - 4000M7

- Separation in 3 steps: Speed reduction, pre-separation in grease filterand finefil-tration in compact filter F9
- Options: HEPA-filter (H13), activated car-bon filter and minihelic-differential pres-sure manometer (filter control)
- Drain cock for fluid emptying
- Filter exchange by front door
- Relocateable inlet (right/left)
- Outlet in top
- Can standard be placed on the flooror mounted on the wall with Gram Flex-mountings
- Max. vacuum: 3,000 Pa
- Max. +25°C in extraction air
- For mounting of fan module type M7 - see page 4.108

OUK 8000 - 16000

- Separation in 3 steps: Speed reduction, pre-separation in grease filterand finefil-tration in compact filter F9
- Drain cock for fluid emptying
- Filter exchange from front door
- Relocateable inlet (right/left)
- Outlet in top
- Can standard be placed on the flooror mounted on the wall with Gram Flex-mountings
- Max. vacuum: 3,000 Pa
- Max. +25°C in extraction air

Colour/Farbe: RAL 5007/7011 (structure/Struktur)

V. Aa. Gram A/S
KLINTEVEJ 4. DK-6100 HADERSLEV
TELEPHONE +45 74 52 30 75 TELEFAX +45 74 53 01 64
E-MAIL: info@vaagram.dk INTERNET: www.vaagram.dk

Odciąg mgły olejowej
Oil mist separator

Typ
Type

OUPA

PL

- Kompletny odciąg olejowy do podłączenia do centrów roboczych. Może być montowany na podłodze, lub na platformach nad maszynami.

- **2 etapy filtracji:**

Wstępne oddzielanie filtrem pianowym
- oddziela do 30% cząstek

Wkład filtracyjny
- oddziela ponad 99% cząsteczek powyżej 0.1 µm

GB

- Complete oil separator for connection to machining centres. Can be mounted on the floor or on platforms above machines.

- 2 filter steps:

Pre-separator with foam filter
- separates up to 30% of particles

Filter cartridge
- separates more than 99% of particles above 0.1 µm

PL

Dane techniczne:

- Max obciążenie: OUPA 2000 - 2000 m³/h OUPA 4000 - 4000 m³/h
- Łatwa konserwacja filtra przez przednie drzwi
- Kran do opróżniania cieczy
- Odzysk chłodziwa
- Efektywny odciąg także przy dużych objętościach płynu
- Żywotność filtra 2 - 6,000 godzin pracy
- Samoczyszczące wkłady
- Niskie koszty eksploatacji
- Spójna, zwarta jednostka
- Standardowo możliwość przesuwania wlotu (prawo/lewo)

GB

Technical data:

- Max load: OUPA 2000 - 2000 m³/h OUPA 4000 - 4000 m³/h
- Easy filter maintenance by front door
- Drain for fluid emptying
- Recovery of coolant
- Efficient separator also at large volumes of fluid
- Filter life normally 2 - 6,000 operation hours
- Self-cleaning cartridges
- Low service costs
- Compact unit
- Standard possibility

Colour/Farbe: RAL 5007/7011 (structure/Struktur)

V. Aa. Gram A/S
KLINTEVEJ 4. DK-6100 HADERSLEV
TELEPHONE +45 74 52 30 75 TELEFAX +45 74 53 01 64
E-MAIL: info@vaagram.dk INTERNET: www.vaagram.dk

Stół do cięcia ręcznego
Cutting table

Typ
Type

PB

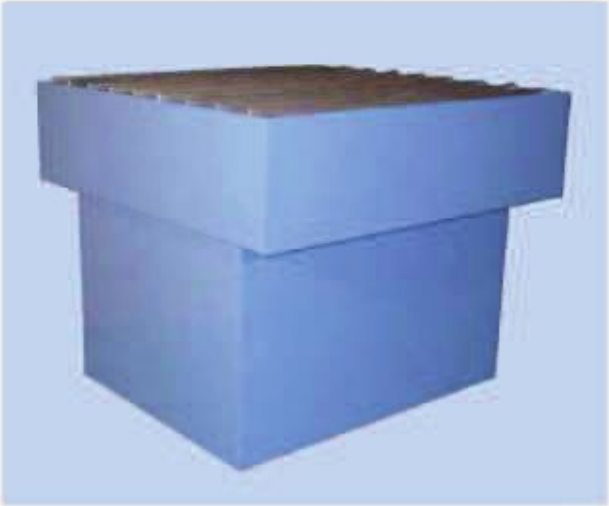

PL

- Stół do cięcia recznego
- Stół z polami wodnymi
- Komora dystrybucji powietrza
- System łatwego wyjmowania grzebienia
- Profil cięcia siatka 30x6mm
- Uziemienie
- Na specjalne zamówienie dostępne są inne wymiary i wzory

GB

- Manual cutting table
- Cutting table with water boxes
- Air distribution chamber
- Easy removable comb system
- Profile in cutting grid 30x6mm
- Earth connection outside on table
- For special purposes other dimensions and designs are available

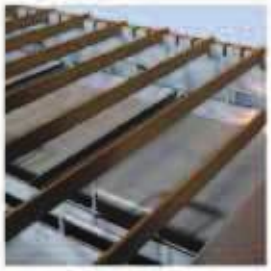

Pola wodne
Pola wodne dla pyłu zmagazynowanego podczas cięcia

Siatka tnąca
30x6mm. Łatwa do wymiany

Uziemienie
Uziemienie do zastosowań z wykorzystaniem wycinarki plazmowej

Dross
Dross protection, air distribution (underbox).

Water boxCutting grid
Water boxes for absorbed dust 30x6mm cutting during cutting.to change.

grid. Easy

Earth connection
Earth connection for application in connection with plasma cutter.

Dross
Dross protection, air distribution (underbox).

Recht auf Än
bleibt vorbeh
Data is subje
alterations.

Typ	Zamówienie nr.	Siatka	Stand. Standardowa odległość siatki	wysokość	Wylot [ø]	Waga	Obj. powietrza/ P [m³/h] / [Pa]	[kg]	Max. obszar otwarcia stołu (for 1.5 m/s)
PB 550	02 151 000	550 x 1100	114	900	ø160	69	1500/800		45%
PB 1100	02 156 000	1100 x 1100	114	900	ø200	120	3000/800		45%
PB 2100	02 157 000	2100 x 1100	114	900	ø200	200	3000/800		24%
PB 2600	02 158 000	2600 x 1350	114	900	ø200	280	3000/800		16%

Colour/Farbe: RAL 7011 (structure/Struktur)

Rev. 04.11

V. Aa. Gram A/S
KLINTEVEJ 4. DK-6100 HADERSLEV
TELEPHONE +45 74 52 30 75 TELEFAX +45 74 53 01 64
E-MAIL: info@vaagram.dk INTERNET: www.vaagram.dk

- Max. ciśnienie: 5,500 Pa
- Max. objętość powietrza: 37,500 m³/h
- Wyposażony w zamknięte koło dla transportu czystego lub lekko zanieczyszczonego powietrza

Budowa wentylatora:
- Obudowa: 3-4.0mm płyta stalowa, spawana
- Koło wentylatora: zamknięte z wygiętymi do tyłu, samoczyszczącymi łopatkami
- Koło wentylatora: statycznie/dynamicznie wyważone

D
- Max. Druck: 5.500 Pa
- Max. Luftmenge: 37.500 m³/h
- Mit geschlossenem Laufrad für Transport von sauberer oder leicht verunreinigter Luft

Ventilatoraufbau:
- Gehäuse: 3-4,0mm Stahlblech, vollgeschweißt
- Laufrad: geschlossen mit nach hinten gekrümmten, selbstreinigenden Schaufeln
- Laufrad: statisch/dynamisch ausgewuchtet

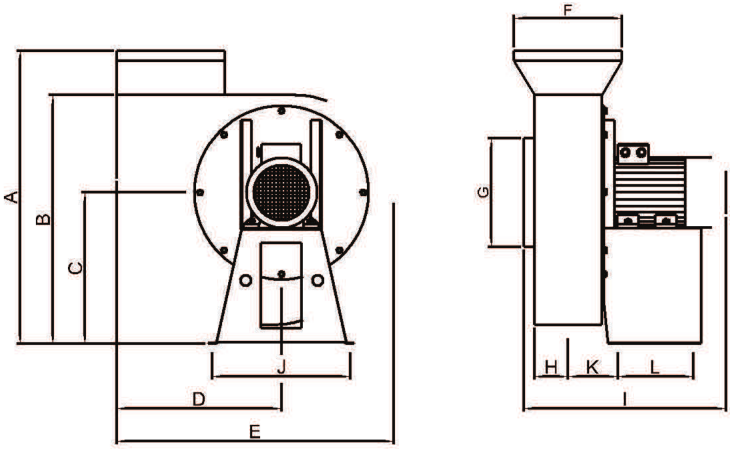

Typ	Zamówienie nr..	Volt [V]	Rpm.	[kW]	Max. amp.	Start current	A	B	C	D	E	F	G	H	I	J	K	L	Waga [kg]
RV 35/1	03 400 000	3x400	2905	3.00	6.12	42.8	935	765	465	385	705	ø250	ø250	80	540	375	143	235	79
RV 35/2	03 401 000	3x400	2865	4.00	7.79	54.5	935	765	465	385	705	ø250	ø250	80	550	375	143	235	91
RV 35/3	03 402 000	3x400	2910	5.50	10.55	73.9	935	765	465	385	705	ø250	ø250	80	550	375	143	235	104
RV 45	03 406 000	3x400	2920	7.50	14.25	99.8	985	816	503	485	836	ø315	ø315	112	735	430	170	280	125
RV 50	03 410 000	3x400	2930	11.00	20.69	144.8	1090	921	560	610	1025	ø400	ø400	124	760	510	183	280	177
RV 60	03 415 000	3x400	2920	15.00	27.36	205.2	1235	1066	705	610	1025	ø500	ø500	160	910	558	309	330	225
RV 70	03 417 000	3x400	2928	22.00	38.95	292.1	1315	1145	739	685	1155	ø630	ø630	180	1010	600	219	440	290
RV 80	03 418 000	3x400	2800	30.00	52.70	395.3	1398	1145	739	684	1154	ø800	ø800	188	1010	600	224	440	355
RV 85	03 418 500	3x400	2800	37.00	64.51	483.8	1398	1145	739	684	1154	ø800	ø800	200	1035	600	237	440	370
RV 90	03 419 000	3x400	2800	45.00	78.19	586.4	1398	1145	739	684	1154	ø800	ø800	210	1080	600	247	440	424
RV 35	03 420 000	3x400	1390	0.75	1.92	11.5	935	765	465	385	705	ø250	ø250	80	550	375	143	235	62
RV 45	03 421 000	3x400	1405	1.10	2.63	15.8	985	816	506	485	835	ø315	ø315	112	675	430	170	280	76
RV 50	03 422 000	3x400	1410	1.50	3.49	20.9	1090	921	560	610	1025	ø400	ø400	124	760	510	183	280	100
RV 60	03 423 000	3x400	1425	2.20	4.78	33.4	1235	1066	706	610	1025	ø500	ø500	160	910	558	309	330	125
RV 70	03 425 000	3x400	1415	3.00	6.50	45.7	1315	1145	739	685	1155	ø630	ø630	180	1010	600	219	440	143
RV 80	03 426 000	3x400	1400	4.00	8.36	58.5	1398	1145	739	684	1154	ø800	ø800	188	1010	600	224	440	152

Dostępne ocynkowane lub stalowe. / Lieferbar feuerverzinkt oder aus Edelstahl.
Colour/Farbe: RAL 5007 (structure/Struktur)

Recht auf Änderungen bleibt vorbehalten. / Data is subject to alterations.
Rev. 05.10

V. Aa. Gram A/S
KLINTEVEJ 4. DK-6100 HADERSLEV
TELEPHONE +45 74 52 30 75 TELEFAX +45 74 53 01 64
E-MAIL: info@vaagram.dk INTERNET: www.vaagram.dk

Mobilna jednostka filtracyjna

Mobile filter unit

Typ
Type

SF

PL

- Mobilna jednostka filtracyjna dla mniejszych ilości pyłu lub cząstek dymu
- Wyposażona w wentylatory typu VL 550, 0.55kW, 1x230V, 2800 rpm.
- Silnik posiada zabezpieczenie termiczne
- Jednostka obliczona do odciągu 1,000 m³/h
- Zintegrowany iskrochwyt we wlocie
- Jednostka emaliowana proszkowo
- Standardowo dostarczana ze wstępnym filtrem G4 oraz filtrem kompaktowym F9
- Łatwa wymiana filtra dzięki uchylnemu wieku
- Standardowo wyposażona w ramię odciągowe typu S.A.
- Ramię odciągowe obracane w zakresie 360°
- Odpowiednia do odciągu recyrkulacji powietrza, w związku z czym nie ma zastosowania w Danii

GB

- Mobile filterunit for smaller dust volumes or smoke particles
- Equipped with fan type VL 550, 0.55kW, 1x230V, 2800 rpm.
- Motor incl. thermal motor protection
- Calculated for extraction of 1,000 m³/h
- Integrated spark trap in filter unit inlet
- Filter unit made in powder enamelled steel
- Standand delivered with pre-filter G4and compact filter F9
- Filter exchange easily by tiltable top
- Standard equipped with extraction arm type SA (exclusive damper in hood)
- Extraction arm can rotate 360°
- Suitable for extraction air recirculation and therefore no application in Denmark (DK)

Recht auf Änderungen bleibt vorbehalten. / Data is subject to alterations.

Rev. 04.11

Ramię odciągowe
Ramię dostarczane z przepływowym kapturem

Extraction arm
Arm is delivered with flow technical optimized hood and internal bar system.

Filtr wstępny
Filtr wstępny G4 umieszczony jest w kasecie filtra poniżej górnej pokrywy, obok ramienia. Beznarzędziowa wymiana filtra

Pre-filter
Pre-filter G4 is placed in filter cassette beneath top lid, where the arm is mounted. Filter exchange without tools.

Filtr kompaktowy
Umieszczony poniżej filtra wstępnego. Beznarzędziowa wymiana filtra

Compact filter
Beneath pre-filter the compact filter is placed. Filter exchangewithout tools.

Przełącznik
Przełącznik start/stop, z kablem 3.5m i wtyczką 230V

Switch
Start/stop-switch as well as 3.5m cable with 230V-plug.

Colour/Farbe: RAL 5007/7011 (structure/Struktur)

V. Aa. Gram A/S
KLINTEVEJ 4. DK-6100 HADERSLEV
TELEPHONE +45 74 52 30 75 TELEFAX +45 74 53 01 64
E-MAIL: info@vaagram.dk INTERNET: www.vaagram.dk

Mobilna jednostka filtracyjna
Mobile filter unit

Typ
Type

SFK

PL

- Mobilna jednostka filtracyjna dla mniejszych ilości pyłu lub cząstek dymu
- Wyposażona w wentylatory typu VL, 1x230V, 2800 rpm.
- Silnik posiada zabezpieczenie
- Obliczona do odciągu 1,000 m³/h
- Zintegrowany iskrochwyt we wlocie
- Jednostka emaliowana proszkowo
- Standardowo dostarczana ze wstępnym filtrem G4 oraz filtrem kompaktowym F9
- Łatwa wymiana filtra przez przednie drzwi
- Standardowo wyposażona w ramię odciągowe typu S.A.
- Ramię odciągowe obracane w zakresie 360°
- Odpowiednia do odciągu recyrkulacji powietrza, w związku z czym nie ma zastosowania w Danii

GB

- Mobile filterunit for smaller dust volumes or smoke par ticles
- Equipped with fan type VL, 1x230V, 2800 rpm.
- Incl. motor protection
- Calculated for extraction of 1,000 m³/h
- Integrated spark trap in filter unit inlet
- Filter unit made in powder enamelled steel
- Standand delivered with pre-filter G4and compact filter F9
- Easy filter exchange by frontal door
- Standard equipped with extraction arm type SA (exclusive damper in hood)
- Extraction arm can rotate 360°
- Suitable for extraction air recirculation and therefore no application in Denmark (DK)

Ramię odciągowe
Ramię dostarczane z przepływowym kapturem

Extraction arm
Arm is delivered with flow technical optimized hood and internal bar system.

Filtr wstępny
Filtr wstępny G4 umieszczony jest w kasecie filtra za przednimi drzwiami. Łatwa wymiana filtra.

Pre-filter
Pre-filter G4 is placed in filter cassette behind frontal door. Easy filter exchange.

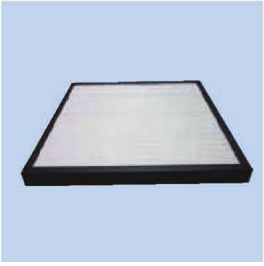

Filtr kompaktowy
Filtr F9 umieszczony jest poniżej kasety filtra wstępnego G9

Compact filter
Beneath filter cassette with pre-filter G4 the compact filter F9 is placed.

Ochrona silnika
Jednostka wyposażona jest w boczną ochronę silnika, jak i 3.5 m kabel oraz wtyczkę 230V.

Motor protection
Unit is equipped with motor protection on the side as well as 3.5m cable with 230V-plug.

Colour/Farbe: RAL 5007/7011 (structure/Struktur)

vorbehalten. / Data is subject to alterations.

Rev. 04.11

V. Aa. Gram A/S
KLINTEVEJ 4. DK-6100 HADERSLEV
TELEPHONE +45 74 52 30 75 TELEFAX +45 74 53 01 64
E-MAIL: info@vaagram.dk INTERNET: www.vaagram.dk

Jednostka filtracyjna
Filter unit

Typ
Type

SFPM

PL

- Efektywna jednostka filtrująca z ręcznym czyszczeniem sprężonym powietrzem
- Wyposażona w wentylator typu VL 1150, 1.10 kW
- Max. ciśnienie wentylatora w wersji standardowej: 2,000 Pa
- Wyposażona w ochronę silnika
- W standardzie wkład filtrujący G105, klasa pyłu M
- Wykonana ze stali emaliowanej proszkowo
- W standardzie wyposażona w ramię odciągowe typu SA
- Ramię odciągowe obracane w zakresie 360°
- Iskrochwyt
- 1 szt. kabla z wtyczką
- Odpowiednia do odciągu recyrkulacji powietrza, w związku z czym nie ma zastosowania w Danii

GB

- Efficientfilterunit with manual compressed air cleaning
- Equipped with fan type VL 1150, 1.10 kW
- Max. fan vacuum in standard version: 2,000 Pa
- Equipped with motor protection
- Delivered standard with filter cartridge G105, dust class M
- Made in powder enamelled steel
- Standard equipped with extraction arm type SA (exclusive damper in hood)
- Extraction arm can rotate 360°
- Spark arrest
- 1 pc. cable with plug
- Suitable for extraction air recirculation and therefore no application in Denmark (DK)

Ramię odciągowe
Ramię dostarczane z przepływowym kapturem.

Ochrona silnika
Zintegrowana ochrona silnika.

Serwis
Łatwy serwis pojemnika na pył.

Wylot
Tłumiący hałas wylot z rozproszonym układem wydechowym.

Colour/Farbe: RAL 5007/7011 (structure/Struktur)

Recht auf Änderungen bleibt vorbehalten. / Data is subject to alterations.
Rev. 04.11

V. Aa. Gram A/S
KLINTEVEJ 4. DK-6100 HADERSLEV
TELEPHONE +45 74 52 30 75 TELEFAX +45 74 53 01 64
E-MAIL: info@vaagram.dk INTERNET: www.vaagram.dk

Jednostka filtracyjna
Filter unit

Typ
Type

SFPT

PL

- Wydajne urządzenie filtrujące ze sprężonym powietrzem
- wyposażone w wentylator typu VL 1150, 1.10 kW
- Max ciśnienie wentylatora w wersji standardowej: 2,000Pa
- Wyposażone w ochronę silnika
- W standardzie dostarczane z wkładem filtrującym G105, klasa pyłu M
- W standardzie wyposażone w ramię odciągowe typu SA
- Ramię odciągowe obracane w zakresie 360°
- Iskrochwyt
- Kontrola czyszczenia sprężonym powietrzem
- 2 szt. kabli w wtyczką, 230V
- Złącze skompresowanego powietrza Cejn
- Odpowiednie do odciągu recyrkulacji powietrza, w związku z czym nie ma zastosowania w Danii

GB

- Efficient filter unit with compressed air
- Equipped with fan type VL 1150, 1.10 kW
- Max. fan vacuum in standard version: 2,000Pa
- Equipped with motor protection
- Delivered standard with filter cartridge G105, dust class M
- Standard equipped with extraction arm type SA (exclusive damper in hood)
- Extraction arm can rotate 360°
- Spark arrest
- Compressed-air cleaning with control
- 2 pcs. cables with plug (230VAC)
- Cejn compressed-air coupling
- Suitable for extraction air recirculation and therefore no application in Denmark (DK)

Sprężone powietrze
Łatwy dostęp do sprężonego powietrza prze złącze Cejn. Zbiornik ciśnieniowy w jednostce

Ochrona silnika
Zintegrowana ochrona silnika

Serwis
Łatwy serwis pojemnika na pył

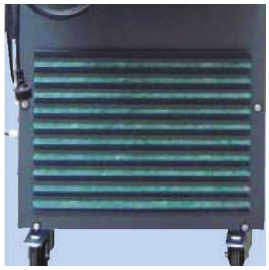

Wylot
Wyciszony wylot z rozproszonym układem wydechowym

Colour/Farbe: RAL 5007/7011 (structure/Struktur)

V. Aa. Gram A/S
KLINTEVEJ 4. DK-6100 HADERSLEV
TELEPHONE +45 74 52 30 75 TELEFAX +45 74 53 01 64
E-MAIL: info@vaagram.dk INTERNET: www.vaagram.dk

Odciąg pyłowy
Dust extractor

Typ
Type

SKL

PL
- Kompaktowe urządzenie z oczyszczanym filtrem
- Ręczne czyszczenie filtra przy pomocy Gram Roto-cleaning
- Quicklock – regulowany system pojemnika na pył z wkładką oraz torebką z tworzywa
- Przesuwany wlot (prawa/lewa)
- Wylot na górze
- Wkład filtra typu Staubmaster (G101)
- Czyszczenie filtra po zakończeniu pracy
- Standardowe max. ciśnienie: 4,000 Pa
- Wymiana filtra poprzez górne drzwi serwisowe
- Pojemnik na pył za dolnymi drzwiami serwisowymi
- Dostępny z automatycznym Roto-cleaning
- Dostępny stojak torba 380L na kółkach

GB
- Compact cleanable filter unit
- Manual filter cleaning by Gram Roto-cleaning
- Quicklock-adjustable dust container system with bag insert and plastic bag
- Relocatable inlet (right/left)
- Outlet in top
- Filter cartridge type Staubmaster (G101)
- Filter cleaning only after use
- Standard max. vacuum: 4,000 Pa
- Filter change through upper service door
- Dust container behind lower service door
- Available with automatical Roto-cleaning
- Available with 380L bag rack on wheels in cabinet

Roto-cleaning
Roto-cleaning czyści filtry efektywnie poprzez kontakt z lamelami filtra od zewnątrz.

Roto-cleaning
Roto-cleaning cleans filters efficiently by touching all filter lamellas from the inside.

Pojemnik na pył
Jednostka filtracyjna wyposażona jest w wąski, metalowy pojemnik na pył na kółkach.

Dust container
Filter unit is equipped with tight dust container in metal on wheels.

Wkład filtra
Elementami filtracyjnymi sa wkłady typu Staubmaster

Filter cartridge
Filter elements are filter cartridges of the type Staubmaster.

Przyłącza
Wyposażona w przyłącza dla wentylatorów

Connection pieces
Equipped with connection piece for fans.

Colour/Farbe: RAL 5007/7011 (structure/Struktur)

Recht auf Änderungen bleibt vorbehalten. / Data is subject to alterations.
Rev. 09.10

V. Aa. Gram A/S
KLINTEVEJ 4. DK-6100 HADERSLEV
TELEPHONE +45 74 52 30 75 TELEFAX +45 74 53 01 64
E-MAIL: info@vaagram.dk INTERNET: www.vaagram.dk

PL

- Mobilne ramię odciągowe
- Posiada wentylator VT
- Koło wentylatora posiada funkcję samoczyszczenia
- Wózek z 4-ma kołami, gdzie 2 są obrotowe i wyposażone w hamulce
- Ramię typu RGF dostępne w długościach 2 oraz 3m
- Ramię swobodnie obracane w zakresie 360°
- Wąż łączony klamrą/pokrętłem
- Nisko położony środek ciężkości
- Odpowiedni do zmieniających sie miejsc pracy (wylot na zewnątrz)

GB

- Mobile extraction arm
- With fan VT
- Fan wheel is made self-cleaning for minimal maintenance
- Trolley with 4 wheels, where 2 are turnable 2 and fitted with brakes
- Arm type RGF available in lengths of 2 and 3m
- Arm can turn freely 360°
- With combined hose bracket/handle
- Low centre of gravity
- Suitable for changing workplaces (outlet to outside)

Szybkie łącze
Możliwość przedłużenia węża przy pomocy szybkiego złącza.

Quick coupling
Can be fitted with quick coupling for extension hose.

Kaptur
Kaptur ze tłumikiem montowanym w standardzie.

Hood
Hood is as standard fitted with damper. Automatic action switch and spotlight are available.

Trójstronny
Dodatkowy przegub może być dołączony do przegubu zewnętrznego za dodatkową opłatą.

Tripartite
Additional joint can be built-on the outer joint against additional payment (not with gas springs).

Przeciwwaga
Dostarczany z przeciwwagą.

Counterweight
Delivered with coun-terweight

Colour/Farbe: RAL 5007/9006 (structure/Struktur)

Recht auf Änderungen bleibt vorbehalten. / Data is subject to alterations.
Rev. 04.11

V. Aa. Gram A/S
KLINTEVEJ 4. DK-6100 HADERSLEV
TELEPHONE +45 74 52 30 75 TELEFAX +45 74 53 01 64
E-MAIL: info@vaagram.dk INTERNET: www.vaagram.dk

Stół odciągowy
Extraction table

Typ
Type

UF

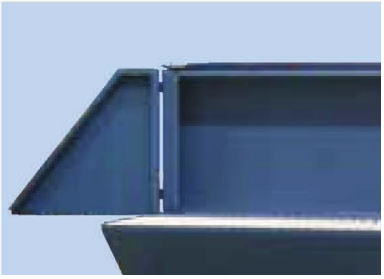

PL

- Uniwersalny stół odciągowy
- Standardowo odciąg przez górną część stołu
- Dostępny w dwóch rozmiarach: głębokość 1000 lub 1250mm
- Górna część stołu dostarczana z drewnianymi drążkami
- Wbudowana komora dystrybucji powietrza
- Dostępny również ze stalowymi żebrami, lub żebrami ze stali nierdzewnej
- Pojemnik(i) na pył dla grubego pyłu wydzielonego w procesie wstępnej separacji
- Regulacja wysokości od 680-980mm
- Zastosowania jako: stól do klejenia – stół szlifierski – stół do polerowania – stół spawalniczy – stół do ręcznego cięcia

GB

- Universal extraction table
- Standard extraction by table top
- Available in two depths: 1000 or 1250mm
- Table top standard delivered with wooden sticks
- Built-in air distribution chamber
- Also available with steel ribs or stainless steel rib
- Dust container(s) for coarse pre-separated dust
- Height-adjustable from 680-980mm

- Application as: glue table - griding table - polishing table - welding table - manual cutting table

PL

Stół odciągowy dostarczany jest bez wentylatora, I może być obciązany do 150 kg/m powierzchni żeber. Za dodatkową opłatą możliwość wzmocnienia do 300 kg/m.

GB

Extraction table is delivered without fan and may max. be stressed with 150 kg/m on the rib surface. Can against additional payment be strengthened to 300 kg/m

Colour/Farbe: RAL 5007/7011 (structure/Struktur)

Recht auf Änderungen bleibt vorbehalten.

Rev. 04.11

V. Aa. Gram A/S
KLINTEVEJ 4. DK-6100 HADERSLEV
TELEFON +45 74 52 30 75 TELEFAX +45 74 53 01 64
E-MAIL: info@vaagram.dk INTERNET: www.vaagram.dk

Stół odciągowy z wentylatorem
Extraction table with fan

Typ
Type

UFPR

Widok na ochronę silnika I kabel (wyposażenie dodatkowe)/ Here illustrated with motor protection and cable (additional equipment).

PL

- Wentylator typu VF, 3x400V, 2800 rpm.
- Ręczne czyszczenie Roto-cleaning
- Wkład filtra G111
- Regulowana wysokość nóg
- Pojemnik na pył poniżej wkładu filtrującego
- Blat jest standardowo dostarczany z drewnianymi drążkami. Dostępne inne wersje
- Dostępny w dwóch rozmiarach o głębokościach - 1000/1250mm

GB

- Fan type VF, 3x400V, 2800 rpm.
- Manual Roto-cleaning
- Filter cartridge G111
- Height-adjustable legs
- Dust container beneath filter cartridge
- Table top is standard delivered with wooden sticks. Is available in other versions
- Is available in two depths - 1000/1250mm
- Table can e.g. be delivered with side wall set*, hinged top and backwall with extraction

** Requires top module*

Łatwe otwieranie
Komplet bocznych ścianek oraz górne zawiasy są łatwe do otwarcia

Easy to open
Side wall set and top hinged are easy to open.

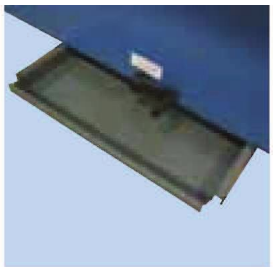

Pojemnik na pył
Łatwe otwieranie i opróżnianie.

Dust container
Easy to open and empty.

Wentylator
Standardowo montowany wentylator typu VF.

Fan
Is standard delivered with fan type VF.

Drewniane drążki
Stół dostarczany standardowo z drewnianymi drążkami.

Wooden sticks
Table is standard de-livered with wooden sticks.

Colour/Farbe: RAL 5007/7011 (structure/Struktur)

V. Aa. Gram A/S

KLINTEVEJ 4. DK-6100 HADERSLEV
TELEPHONE +45 74 52 30 75 TELEFAX +45 74 53 01 64
E-MAIL: info@vaagram.dk INTERNET: www.vaagram.dk

Recht auf Änderungen bleibt vorbehalten. / Data is subject to alterations.

Extraction panel
Panel odciągowy

Typ
Type

UP

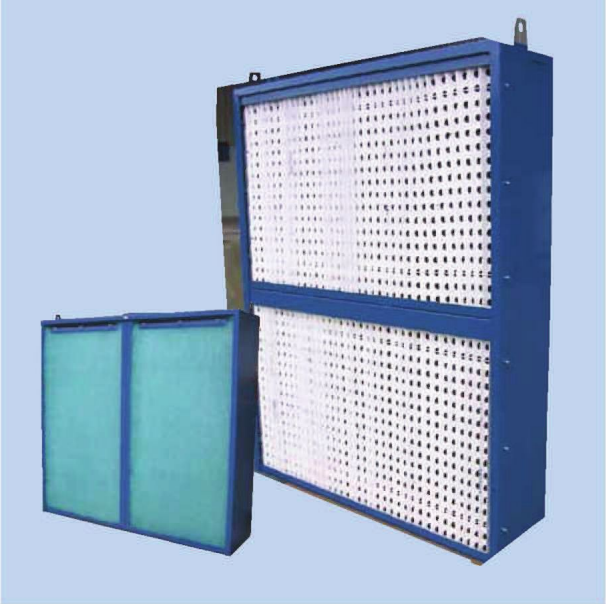

PL

- Wyposażony w filtr Andreae
- Może być stosowany wszędzie tam, gdzie pożądany jest odciąg oparów i pyłu
- Dostępny z filtrami paintshop lub stalowymi lamelami typu PU
- Przyłącze umieszczane zgodnie z życzeniem
- Dostępne specjalne wzory

- Is fitted with Andreae-filter
- Can be used everywhere, where extraction of volatile fumes and dust is demanded
  Is available with paintstop-filtersor steel
- lamellas of the type PU
  Connection piece placed according to re-
- quests
- Special designs are possible

Typ	Zamówienie nr..	A	B	C	Wylot [ø]	Obj. powietrza* [m³/h]	P Start/Stop [Pa]
UP 1000/1000	02 405 000	1000	300	1000	ø200	1800	350/800
UP 1500/1000	02 410 000	1500	300	1000	ø200	2700	350/800
UP 2000/1000	02 415 000	2000	300	1000	ø250	3600	350/800
UP 1500/2000	02 450 000	1500	500	2000	ø315	5400	350/800
UP 2000/2000	02 455 000	2000	500	2000	ø400	7200	350/800
UP 3000/1000	02 465 000	3000	500	1000	ø315	5400	350/800
UP 3000/2000	02 460 000	3000	600	2000	ø500	10800	350/800

**objętość powietrza oblicza się jako 0,5 m/sek. w obszarze wydobycia.*

PL

Dostępne również:

- Zestaw bocznych ścian o szerokości 1, 1.5 or 2m width (D)
- Góra o szerokości* 1, 1.5 or 2m (D)

GB

Also available:

- Side wall set with 1, 1.5 or 2m width (D)
- Top* with 1, 1.5 or 2m width (D)

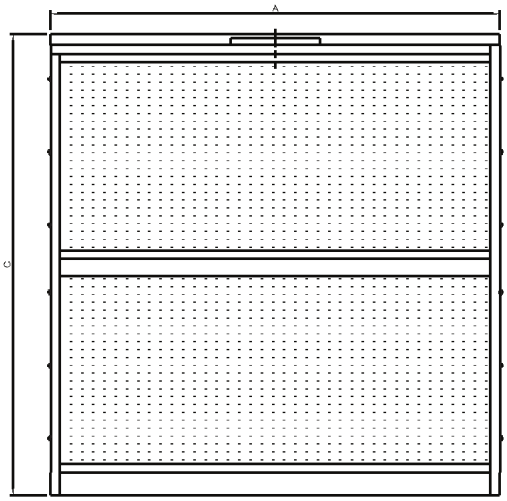

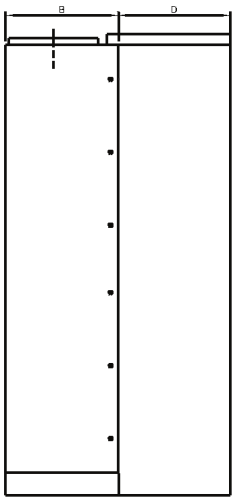

Colour/Farbe: RAL 5007 (structure/Struktur)

** Wymaga zestawu bocznych ścian / Requires side wall set*

Recht auf Änderungen bleibt vorbehalten. / Data is subject to alterations.

Rev. 04.11

V. Aa. Gram A/S
KLINTEVEJ 4. DK-6100 HADERSLEV
TELEPHONE +45 74 52 30 75 TELEFAX +45 74 53 01 64

Obudowa dźwiękochłonna wentylatora
Fan sound enclosure

Typ
Type

VB

PL

- Obudowa jest dźwiękoszczelna oraz wykonana z solidnej galwanizowanej blachy
- Możliwość montażu wewnątrz i na zewnątrz
- Szum wentylatora zmniejszony o około 15 dB(A)
- Wewnątrz wyłożony dwoma rodzajami materiału dźwiękochłonnego i ognioodpornego. Materiał dźwiękochłonny jest zgodny z ISO 4589-1984 (E), oraz DNV (Det Norske Veritas) 1998 zgodnie z certyfikatem S-2664.
- Wentylator zamontowany na tłumikach drgań
- Połączenia rur wyposażone są w przeguby elastyczne
- Aby całkowicie wyciszyć hałas, niezbędne jest uszczelnienie wlotu i wylotu tłumikami
- Dostęp do wentylatora przez przykręcany przód
- Silnik elektryczny dostarczany z chłodzeniem przez śluzę dźwiękową

GB

- Enclosure is soundproofed and made in solid galvanized plates
- Suitable for indoor and outdoor mounting
- Fan noise reduced by min. approx. 15 dB(A)
- Internally lined with 2 types of sound absorbing and fire resistant material. Sound absorbing material is approved according to ISO 4589-1984 (E) and by DNV (Det Norske Veritas) 1998 according to certificate S-2664.
- Fan mounted on vibration absorbers
- Pipe connections are fittedwith flexible couplings
- To achieve total noise damping it is necesary to sound proof fan inlet and outlet with silencers
- Fan access by bolted-on front side
- Electric motor supplied with cooling air through sound sluice

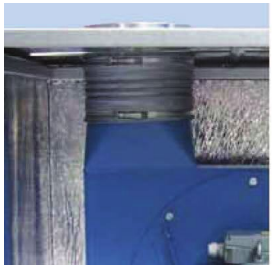

Połączenie Flex – tylko dla czystego powietrza.

Flex connection – only for clean air.

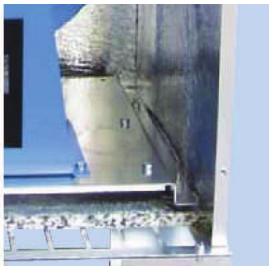

Zamontowany na tłumikach drgań.

Mounted on vibration dampers.

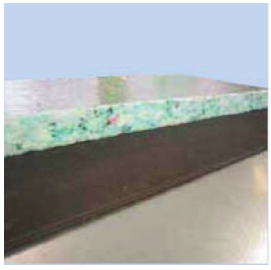

2 Składowe wytłumienia.

2 Component damping.

Łatwość mocowania.

Easy anchoring..

Recht auf Änderungen bleibt vorbehalten. / Data is subject to alterations.

Rev. 04.12

V. Aa. Gram A/S
KLINTEVEJ 4. DK-6100 HADERSLEV
TELEPHONE +45 74 52 30 75 TELEFAX +45 74 53 01 64
E-MAIL: info@vaagram.dk INTERNET: www.vaagram.dk